SIEMENS

Hoja de datos 5SV6016-7KK10

Comb. int.aut. detector de arco 230 V, 6 kA, 1+N, C, 10 A compacto (1 mód.)

La versión	
nombre comercial del producto	SENTRON
tipo de producto	Unidad compacta
Datos técnicos generales	
número de polos	2
tipo de los polos	1P+N
clase de característica de disparo	C
tamaño para aparatos modulares / según DIN 43880	1
protección de contacto directo contra descarga eléctrica / según EN 50274	Protección contra el contacto con dedos y dorso de mano
vida útil mecánica (ciclos de maniobra) / típico	10 000
función de maniobra / retardo breve	No
categoría de sobretensión	III
grado de contaminación	2
tipo de corriente / de la tensión de empleo	AC
La tensión de alimentación	
tensión de alimentación	
● con AC / valor asignado	230 V
rango de valores / de la frecuencia de la tensión de alimentación	50Hz
Clase de protección	
grado de protección IP	IP20, con los conductores y dispositivo de protección conectados
Capacidad de conmutación	
poder de corte, corriente	
● según IEC 60898-1 / valor asignado	6 000 A
● según IEC 60947-2 / valor asignado	6 000 A
Disipación	
pérdidas [W] / con valor asignado de la intensidad / con AC / en estado operativo caliente / por polo	1,66 W
Electricidad	
corriente de disparo	
● con arcos paralelos a la carga / mín.	50 A
● con arcos paralelos a la carga / máx.	500 A
● con arcos en serie con la carga / mín.	2 A
● con arcos en serie con la carga / máx.	10 A
intensidad de empleo / con AC / valor asignado	10 A
Detalles del producto	
propiedad del producto	
● libre de halógenos	Sí

Sujeto a cambios
© Copyright Siemens

● sin silicona	Sí
ampliación del producto / incorporable / dispositivos complementarios	Sí
Conexiones	
sección de conductor conectable / monofilar	
● mín.	0,75 mm²
● máx.	16 mm²
sección de conductor conectable / multifilar	
● mín.	0,75 mm²
● máx.	16 mm²
sección de conductor conectable / alma flexible / con preparación de los extremos de cable	
● mín.	0,75 mm²
● máx.	10 mm²
par de apriete / con bornes de tornillo	
● mín.	1,2 N·m
● máx.	2 N·m
posición / del cable de conexión a red	cualquiera
Diseño Mecánico	
altura	90 mm
anchura	18 mm
profundidad	68,5 mm
profundidad de montaje	70 mm
número de módulos de anchura	1
tipo de fijación	Perfil DIN (REG)
posición de montaje	según las necesidades del usuario
peso neto	150 g
Condiciones ambientales	
temperatura ambiente / durante el funcionamiento	
● mín.	-25 °C
● máx.	45 °C
temperatura ambiente / durante el almacenamiento	
● mín.	-40 °C
● máx.	75 °C
temperatura ambiente / con humedad ambiental relativa 95%	55 °C
número de ciclos de test / para ensayo ambiental / según IEC 60068-2-30	28

General Product Approval	Declaration of Conformity	Test Certificates
Confirmation	UK Declaration of Conformity	Miscellaneous

other

Miscellaneous

Más información

Information- and Downloadcenter (Catálogos, Folletos,…)
http://www.siemens.com/lowvoltage/catalogs
Industry Mall (sistema de pedido online)
https://mall.industry.siemens.com/mall/es/es/Catalog/product?mlfb=5SV6016-7KK10
Service&Support (Manuales, certificados, características, FAQ,…)
https://support.industry.siemens.com/cs/ww/es/ps/5SV6016-7KK10
Base de datos de imágenes (fotos de producto, dibujos acotados 2D, modelos 3D, esquemas de conexiones, …)

Sujeto a cambios
© Copyright Siemens

http://www.automation.siemens.com/bilddb/cax_en.aspx?mlfb=5SV6016-7KK10
CAx-Online-Generator
http://www.siemens.com/cax
Tender specifications
http://www.siemens.com/specifications

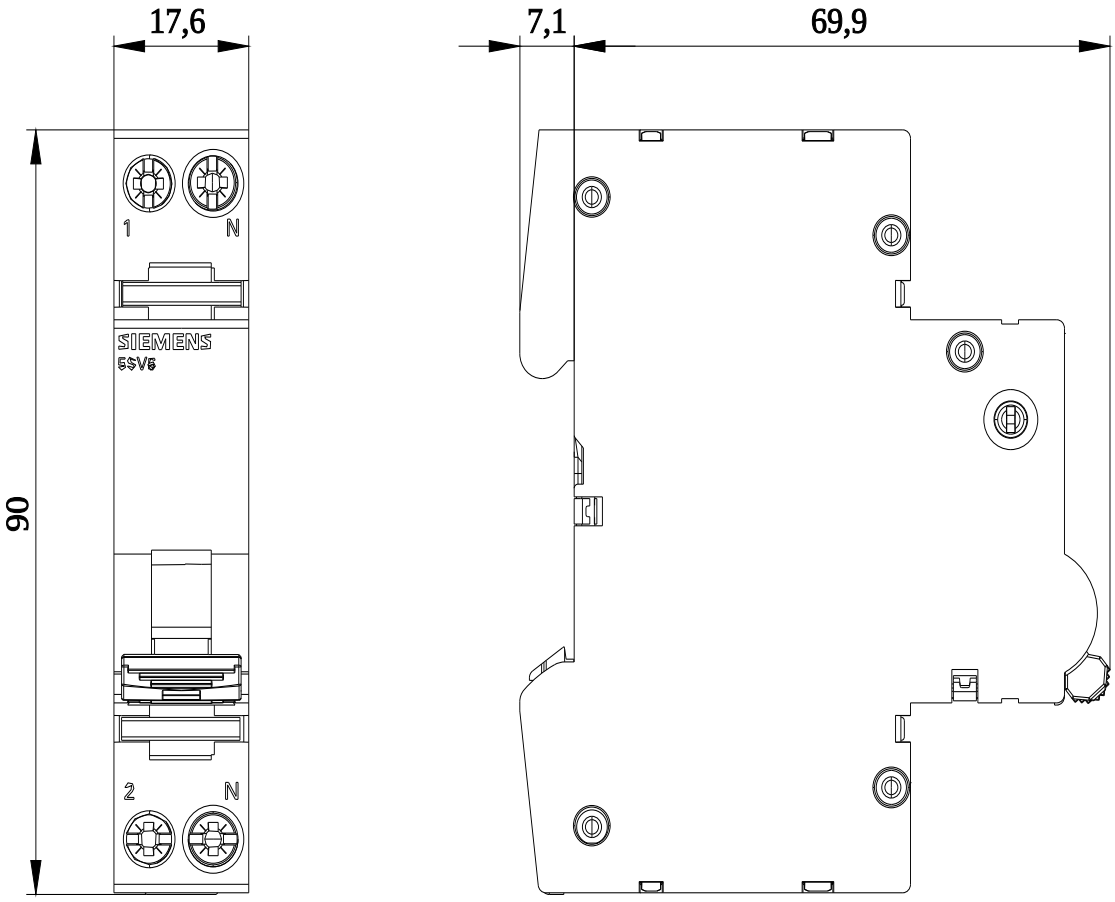

Sujeto a cambios
© Copyright Siemens

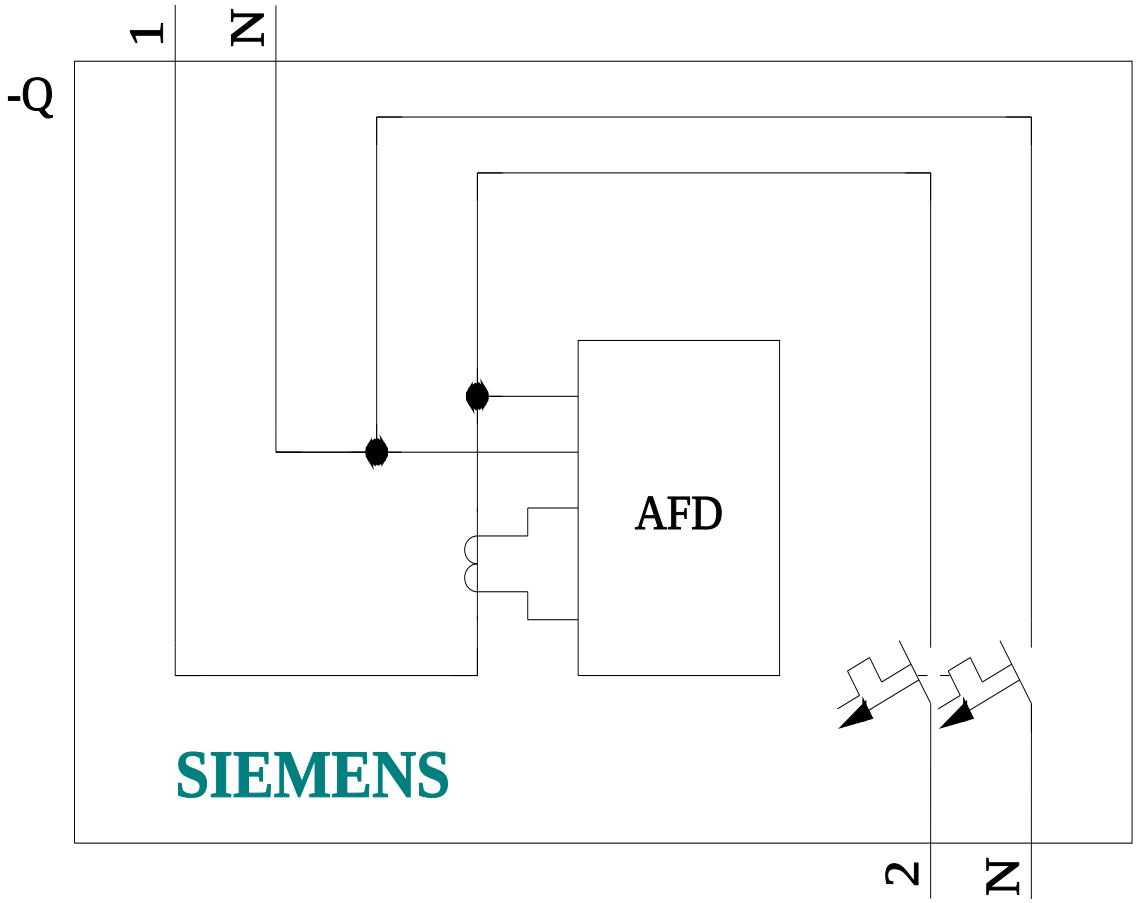

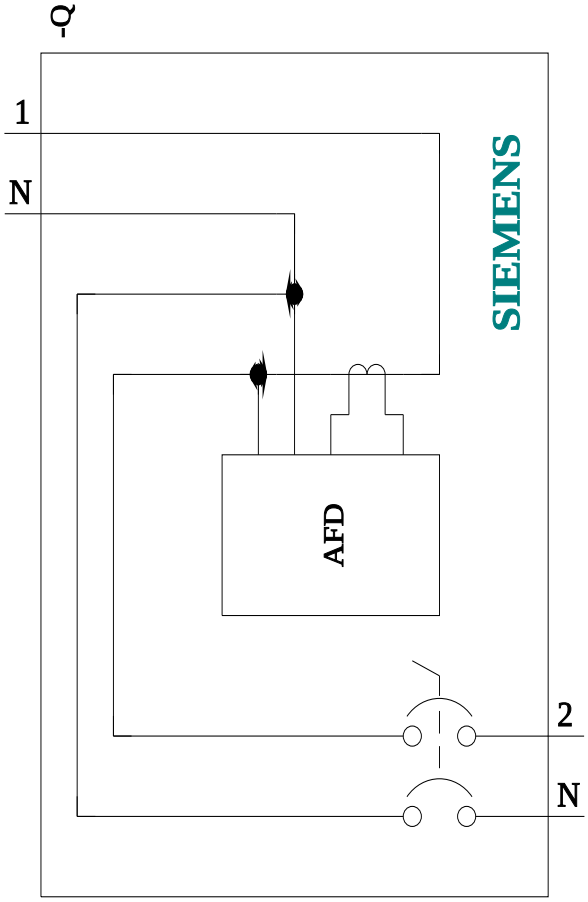

Sujeto a cambios
© Copyright Siemens

Sujeto a cambios
© Copyright Siemens